RAKENTAMISEN YLEISESITE

MACHINERY RAKENNUSKALUSTO

Toimintavarmuutta ja laatua, johon voit luottaa

LUE LISÄÄ

Tarjoamme monipuolisia ratkaisuja rakentamisen ammattilaisille

Myymme, asennamme ja huollamme rakennuskalustoa monipuolisesti
- Aina rakennusliikkeistä vuokraamoihin ja kaivoksista tornitaloihin.

Rakennuskaluston tuotevalikoimamme valintakriteereille on asetettu kolme arvoa: **Laatu, Turvallisuus ja Käytettävyys.**

Edustamme vahvoja brändejä, joiden tuotteet täyttävät tiukat valintakriteerimme.

VALIKOIMAAMME KUULUVAT SEURAAVAT TUOTERYHMÄT

- TELINEKALUSTO
- PUMPPUKALUSTO
- MAANTIIVISTIMET
- BETONIVALUKALUSTO
- PAINEILMAMYYRÄT
- KOMPRESSORIT
- VARAVOIMAKONEET
- HENKILÖNOSTIMET
- TUENTAKALUSTO
- RAKENNUSHISSIT
- TYÖMAAVALAISIMET
- TYÖMAAVARUSTEET
- OLOSUHDEKALUSTO

HUOLTO- JA VARAOSAPALVELUT



MACHINERY



AMO-TELINEKALUSTO

LUE LISÄÄ

Meiltä saat kotimaiset ja 100 % kierrätetystä alumiinista valmistetut AMO-alumiinitelineet. Telineperheeseen kuuluvat Harri, Olli, Pekka ja Aino.
Tukevalla rakennustelineellä maalaus- sekä asennustyöt hoituvat turvallisesti ja kätevästi oikealta työkorkeudelta. AMO-telineissä on 10-vuoden laatutakuu. Lue takuuehdot tästä

Kotimainen AMO-alumiinitelinesarja on valmistettu rakennusalan ammattilaiselle.
Telineiden tasopituus on **1,7 , 2,5 tai 3,0m.**
Leveyden voit valita joko **0,7m tai 1,4m.**

HARRI-mallin telineet ovat myös yhteensopivia HI-WAY-, FLEX- ja MONTY-telineiden kanssa.

- Kuormitusluokka 3 (SFS EN 1004)
- Pistekuorma 1,5 kN
- Sivuttaiskuorma 0,3 kN
- Työtason kuormitus, pintakuorma 2,0 kN/m2
- Teline ja sillä olevat kuormat yht. 10,0 kN (1 kN = 100 kg)

AMO Kapealyhyt alumiiniteline



AMO Kapeapitkä alumiiniteline



AMO Leveälyhyt alumiiniteline

-Saatavana porrastikkailla tai vinotikkailla



AMO Leveäpitkä alumiiniteline

-Saatavana porrastikkailla tai vinotikkailla



AMO Harri ja AMO Olli telinesarjojen suurin ero on peruspäätyjen puolajaossa, jolloin vinotuet eivät ole keskenään yhteensopivia.

AMO-PEKKA PORTAIKKOTELINE

Tason koko 0,7 x 1,7m. tai 0,7 x 2,5 m
Kantapääkorkeus 0,6m / 1,6m tai 0,6 / 1,9m.

Portaikkotelinettä voidaan jatkaa ylöspäin perus AMO Harri tai Olli osilla 3,5 metriin asti. 6m telineeseen seinätuet.
Ylemmillä tasoilla tulee olla jalkalistat. Telineessä tulee olla myös tukijalat (yläpäässä JLPT ja alapäässä TJ1)

amo
ALUMIINITELINEET





AMO-AINO ASENNUSTELINE



Syvyys 0,7 m
Leveys 1,7 m
Korkeus tukijaloilla 1,8 m ja ilman tukijalkoja 1,1 m

Asennustelineet on tarkoitettu käytettäviksi sisätiloissa ja tasaisella alustalla. Tällä tavoin varmistetaan käyttäjän turvallisuus. AMO asennustelineen kasaaminen ja käyttö on helppoa ja vaivatonta.



Aino-asennustelineeseen on mahdollista saada lisää työturvallisuutta lisäämällä vapaakulkukaidekehään kulkuportti

HUOM! Portti on mahdollista asentaa myös jälkikäteen!

Meiltä saat Rotax -terästelineet vaativiinkin olosuhteisiin. Eurooppalaisvalmisteisten Rotax -rakennustelineiden asennus on nopeaa ja joustavaa, eikä laadusta tarvitse tinkiä! Round-tyyppisten telineiden kanssa yhteensopivat telineet valmistetaan aina tasalaatuisesta teräksestä, ja niiden kaikki osat ovat sinkittyjä. Suorien ja kulmittain olevien telinekokonaisuuksien lisäksi Rotax -telineet ovat asennettavissa myös teollisuuden säiliöiden ja erilaisten rakennuksissa olevien erkkerien yms. muotojen vaatimalla tavalla.

Rotax-Nousutie



Rotax-Nousutietä on saatavilla 2 metrin korotuksin. Alla vaihtoehdot 2m, 4m, 6m, 8m ja 10m esimerkkikokoonpanoille. Telineen koko 1,4m x 2,57m, nousun leveys kaikissa telineissä 600mm.

	2m	4m	6m	8m	10m
Säätöjalka	4 kpl	4 kpl	4 kpl	4 kpl	4 kpl
Aloituskappale	4 kpl	4 kpl	4 kpl	4 kpl	4 kpl
Pystyputki 3 m	4 kpl	4 kpl	8 kpl	12 kpl	12 kpl
Pystyputki 2 m	-	4kpl	-	-	4 kpl
Pystyputki 1 m	-	-	4kpl	-	-
Juoksu 2,57 m	10 kpl	14 kpl	18 kpl	22 kpl	26 kpl
Jokka Ø 1,4 m	5 kpl	9 kpl	13 kpl	18kpl	22 kpl
Jokka U 1,4 vahvistettu	3 kpl	5 kpl	7 kpl	9 kpl	11 kpl
Tasolukitsin 1,4 m	3 kpl	5 kpl	7 kpl	9 kpl	11 kpl
Pystyvinotuki 2 x 2,57 m	2 kpl	4 kpl	6 kpl	8 kpl	10 kpl
Pystyvinotuki 2 x 1,4 m	1 kpl	3 kpl	5 kpl	7 kpl	9 kpl
Terästyötaso 2,57 m U-Jokalle	2 kpl	4 kpl	6 kpl	8 kpl	10 kpl
Porrasnousu Alu	1 kpl	2 kpl	3 kpl	4 kpl	5 kpl
Porrasnousu kaide-elementti	1 kpl	2 kpl	3 kpl	4kpl	5 kpl
Porraskaidekiinnike	4 kpl	4 kpl	4 kpl	4 kpl	4 kpl
Seinätuki kiinnikekoukulla 0,8m	2 kpl	4 kpl	6kpl	8kpl	10 kpl
Kiinteä liitin 48/48	2 kpl	4 kpl	6 kpl	8kpl	10kpl

AMO Rotax -telinejärjestelmä mahdollistaa monimutkaistenkin telineiden nopean ja turvallisen toteuttamisen. Telinejärjestelmä soveltuu myös suurten tasojen, kuten esiintymislavojen, korotettujen työskentelytasojen yms. rakentamiseen.

Telinettä voidaan käyttää kantavana rakenteena tai tukirakenteena erilaisille julkisivusaneerauksille, kulttuuri- ja viihdetapahtumien mainostauluille, aitioille, kuvauslavoille ja väliaikaisille puhujalavoille.

Yleisimmät lohkopituudet: 2,07 ja 2,57 m
Lohkoleveydet: 0,73 m, 1,09 m ja 1,40 m





TSURUMI-PUMPPUKALUSTO

LUE LISÄÄ



Tsurumin pumput ovat maailmanlaajuisesti käytettyjä ja tunnettuja niissä käytetyn huipputeknologian sekä ainutlaatuisen laadun vuoksi.

Tsurumi valmistaa uppo-, liete- ja jätevesipumppuja vaativiin kohteisiin, kuten rakennustyömaille, jätteenkäsittelyyn, kaivoksiin sekä raskaalle teollisuudelle. Tehtaan kapasiteetti on n. 1 000 000 pumppua vuodessa.

3 V
TSURUMI PUMP
STRONGER FOR LONGER
LAATUTAKUU

TYÖMAAPUMPUT

230V

	LSC(E)1.4S	HS2.4S	LB480	LB800	HS2.75S	HS 3.75SL	NK4-S	NK4-22L
Tuotto (l/min)	170	207	225	320	230	580	525	800
Nostokorkeus (m)	11	12	11	15	18	10,8	24	18
Poistoletkun liitäntä	1"	2"	2"	2"	2"	3"	2"	3"
Moottoriteho (kW)	0,48	0,4	0,48	0,75	0,75	0,75	2,2	2,2
Paino (kg)	12	11,3	10,4	13,1	19	19,6	29	40



Malleja saatavissa varustettuna elektrodilla tai pintavipalla.

400V

	KTV2-8	KTV2-15	KTV2-22	KTV2-37	KTV3-55
Tuotto (l/min)	320	420	525	830	980
Nostokorkeus (m)	15	20	24	26,5	35
Poistoletkun liitäntä	2"	2"	2"	3"	3"
Moottoriteho (kW)	0,75	1,5	2,2	3,7	5,5
Paino (kg)	11,5	21	23	36	47



Alumiinirunkoiset pumput saatavissa myös varustettuna elektrodilla.

	KTZ21.5	KTZ32.2	KTZ43.7	KTZ45.5	KTZ67.5	KTZ411	KTZ615	KTZ422
Tuotto (l/min)	430	800	1440	1740	2030	1440	2800	2740
Nostokorkeus (m)	21,5	20,4	29	22,5	31	48,5	39,5	71
Poistoletkun liitäntä	2"	3"	4"	4"	6"	4"	6"	4"
Moottoriteho (kW)	1,5	2,2	3,7	5,5	7,5	11	15	22
Paino (kg)	34	34	60	77	100	130	147	295



KTZ valurautarunkoisia uppopumppuja saatavissa varustettuna elektrodipintarajalla.

	LH615	LH422	LH430	LH637	LH645	LH675	LH690	LH8110
Tuotto (l/min)	2400	2400	2300	2380	2975	2450	2500	6500
Nostokorkeus (m)	52	66	80	89,5	90	132	150	107
Poistoletkun liitäntä	6"	4"	4"	6"	6"	6"	6"	8"
Moottoriteho (kW)	15	22	30	37	45	75	90	110
Paino (kg)	213	350	355	495	510	865	1110	1200



Saatavissa LH-W sarja, jossa tuplajuoksupyörä, joka mahdollistaa korkean nostokapasiteetin aina yli 200 m asti.

	KRS43.0	KRS65.5	KRS69.0	KRS89.0	KRS815	KRS1022
Tuotto (l/min)	1820	3180	4250	5300	6400	12000
Nostokorkeus (m)	14,8	17	21	19	31,9	45,7
Poistoletkun liitäntä	4"	6"	6"	8"	8"	10"
Moottoriteho (kW)	3	5,5	9	9	15	22
Paino (kg)	95	118	155	175	240	390



Pumpuissa nelinapainen moottori, joka vähentää kulumista ja tuo kestävyyttä vaativiinkin olosuhteisiin.

SEKOITUSPUMPUT

	HSD2.55S	KTV2-50	KTV2-80	KTD22.2	KTD33.7
Tuotto (l/min)	220	420	720	496	794
Nostokorkeus (m)	13	20	22,5	19,9	22
Poistoletkun liitäntä	2”	2”	3”	2”	3”
Moottoriteho (kW)	0,55	2	3	2.2	3.7
Paino (kg)	14	25	38	38	65



	KRD35.5	KRD47.5	KRD611	KRS2-200
Tuotto (l/min)	1670	2350	3250	4300
Nostokorkeus (m)	15,8	17,1	22	31
Poistoletkun liitäntä	3”	4”	6”	8”
Moottoriteho (kW)	5.5	7.5	11	18
Paino (kg)	107	154	175	395



ROSTERIPUMPUT

Pumppu ruostumatonta terästä – SFQ-pumppu on kehitetty yksinomaan syövyttäville nesteille. Kaikki nesteen kanssa kosketuksiin joutuvat SFQ-pumpun osat on päällystetty austeniittisella teräksellä, mikä tekee siitä aivan erityisen mallin ja materiaalien osalta. Ph-alue kaikissa malleissa 2-12.



	50SQ2.4	50SQ2.45	50SQ2.75	80SFQ21.5	80SFQ23.7	80SFQ27.5	80SFQ211
Tuotto (l/min)	240	240	300	645	1180	2000	1940
Nostokorkeus (m)	10,5	10,5	14,5	20,9	24,6	34,8	44,0
Poistoletkun liitäntä	2”	2”	2”	3”	3”	3”	3”
Paino (kg)	12	12,5	14	36	52	123	143

POLTTOMOOTTORIPUMPUT

PUHDAS VESI	TEM25H	TET2-50HA	TE4-80HA	TE2-100HA
Tuotto (l/min)	120	520	1000	1800
Nostokorkeus (m)	7	7	7	7
Letkuhalk. (mm)	25	50	76	100
Sihtireikä (mm)	2	7	7	7
Teho (hv)	1,8	4	5,5	8
Paino (kg)	5,5	24	29,5	50



LIKAINEN VESI	TDS2-50HA	TDS2-80HA
Tuotto (l/min)	700	1000
Nostokorkeus (m)	23	23
Sihtireikä (mm)	20	20
Letkuhalk. (mm)	50	76
Teho (hv)	4	5,5
Paino (kg)	25	31

TRASH	TED2-50HA	TED2-80HA	TED2-100HA
Tuotto (l/min)	700	1360	2000
Nostokorkeus (m)	27	28	23
Sihtireikä (mm)	50	76	100
Letkuhalk. (mm)	25	35	35
Teho (hv)	5,5	8	10
Paino (kg)	38,6	56	76

JÄTEVESIPUMPUT

Kannettavat jätevesipumput 230V

- Tuotto 200 - 800 l/min
- Nostokapasiteetti 5 - 15 m
- Läpimeno 10 - 46 mm
- Saatavissamyös SQ-mallit rosterisena





400V B ja BZ-sarjan pumput raa’alle jätevedelle

- Tuotto 600 – 2000 l/min
- Nostokapasiteetti 20 – 45 m
- Läpimeno 6 – 30 mm
- Nesteille ph 2 – 12



400V jätevesipumput

U ja UZ -sarja t kiinteille ja kuitumaisille aineillle.

- Tuotto 250 – 2600 l/min
- Nostokapasiteetti 5 - 25 m
- Läpimeno 35 – 100 mm
- Vortex juoksupyörä



Silppuri ja hakkuripumput C / CR / GPM

- Tuotto 300 – 2800
- Nostokapasiteetti 10 – 45 m
- Läpimeno 21 – 60 mm



400V Inox-pumput

- Tuotto 600 – 2000 l/min
- Nostokapasiteetti 20 – 45 m
- Läpimeno 6 – 30 mm
- Nesteille ph 2 – 12

Saatavilla myös paljon muita ratkaisuja jätevesi, prosessi, ruoka- ja maatalousteollisuuden käyttöön.

ATEX luokiteltuja pumppuja saatavissa muutamissa malleissa.
FSP roskankerääjä pumppu BER ja TRN ilmastuspumput







GRINDEX-PUMPPUKALUSTO

LUE LISÄÄ

Oikean uppopumpun tai lietepumpun valitseminen työkohteeseen on tärkeää, jotta päästään parhaaseen mahdolliseen lopputulokseen pumppua rasittamatta.

Tarjoamme suuren valikoiman uppo- ja lietepumppuja tuottokyvyltään aina 4- 350 l/s asti. Grindex valmistaa uppopumppuja ja lietepumppuja vaativiin kohteisiin, kuten rakennustyömaille, jätteenkäsittelyyn, kaivoksiin sekä raskaalle teollisuudelle.



UPPOPUMPUT

1~ 230V	MILLI	MICRO	MINI	MINEX	MINETTE
Tuotto (l/min)	120	240	360	600	840
Nostokorkeus (m)	10	10	16	17	18
Poistoletkun liitäntä	2"	2"	2"	2"	3"
Max. tehon tarve (kW)	0,6	0,6	1,2	1,7	1,9
Paino (kg)	13	12	14,5	25	29



3~ 400V	MINEX N	MINETTE	MINOR N / H	MAJOR N / H	MASTER N / H / SH	MATADOR N / H
Tuotto (l/min)	600	960	1980 / 1080	2340 / 1200	420 / 1920 / 1080	5700 / 2700
Nostokorkeus (m)	18	22	20 / 37	28 / 46	36 / 57 / 82	40 / 70
Poistoletkun liitäntä	2"	3"	4" / 3"	4" / 3"	6" / 4" / 3"	6" / 4"
Max. tehon tarve (kW)	1,6	2,7	4,5	6,6	11,7	18
Paino (kg)	21,5	29	52	50	80 / 80 / 98	20



Pumpuissa on vakiona 20 m sähkökaapeli ja letkuyhde mallin mukaan (10m MMS pumpuilla). Minex mallissa sekä isoimmissa malleissa on lämpösuojat. Lisävarusteisiin kuuluvat sinkit meriveden pumppaukseen, pintavahti, letkut ja liittimet.

LIETEPUMPUT

1~ 230V	SOLID	SALVADOR
Tuotto (l/min)	420	690
Nostokorkeus (m)	12	14
Poistoletkun liitäntä	2"	3"
Max. tehon tarve (kW)	1,2	1,9
Paino (kg)	17	33

3~ 400V	SALVADOR	SENIOR	SANDY N/H
Tuotto (l/min)	810	1360	960 / 450
Nostokorkeus (m)	16	9	27 / 38
Poistoletkun liitäntä	3"	4"	3"
Max. tehon tarve (kW)	2,7	4,2	6,6
Paino (kg)	33	56	56

BRAVO- SARJA	200-300	400-600	700-900
Tuotto (l/min)	1680-2280	3600-4800	7200-7800
Nostokorkeus (m)	17,5-22,5	18-32	33-45
Poistoletkun liitäntä	4"	4"	6"
Max. tehon tarve (kW)	5,7-7,1	16-25	40-75
Paino (kg)	157	231-293	613-845



Näiden mallien lisäksi meiltä saat myös isot pumput tuotoltaan aina 3600l/min ylöspäin sekä INOX-sarjan pumput, jotka on valmistettu täysin ruostumattomasta teräksestä.
INOX-pumpuilla voidaan pumpata ph arvoltaan 2-10 olevaa nestettä.
Kysy myynnistä lisää näistä malleista, jotka toimitetaan suoraan tehtaalta!



BBA-PUMPPUKALUSTO

LUE LISÄÄ



Hollantilainen BBA on valmistanut korkealaatuisia diesel-, sähkö- ja traktorikäyttöisiä pumppuja jo vuodesta 1953 lähtien. BBA-pumppuja voidaan käyttää monissa eri käyttökohteissa vedenpoistoon, pohjaveden – ja tulvien hallintaan, viemäreiden- ja tankkien puhdistukseen sekä veden – ja jäteveden siirtoon.

Pumput jakautuvat seuraaviin sarjoihin: **BA-konttipumput** moniin eri käyttökohteisiin, **PT-pumput** pohjaveden alennukseen, **B-sarjan itseimevät pumput** saastuneiden nesteiden pumppaamiseen sekä **BV-konttipumput** hankalien nesteiden pumppaukseen. Saatavilla myös putket ja liittimet täydentämään pumppujärjestelmiä.

Monet pumpuista ovat ns. monikäyttöpumppuja, jolloin yhdellä pumppuyksiköllä voidaan ratkaista useamman käyttökohteen vedenhallinnalliset haasteet.

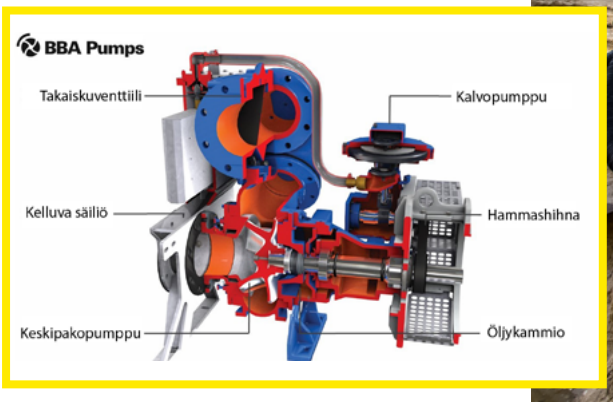

B-ITSEIMEVÄT PUMPUT

B-sarjan itseimevät pumput soveltuvat erinomaisesti hieman saastuneiden nesteiden pumppaamiseen, myös silloin kun neste sisältää kiinteitä partikkeleita. B-sarjan pumppuja käytetään järjestelmissä, joissa imu voi olla haastavaa ja tavallinen keskipakopumppu ei toimi luotettavasti.





Malli	B30-180 BVGMC	B30-180 jetting	B40 BVGMC	B45 BVGMC	B50 BVGMC	B58 BVGMC
Käyttövoima	Sähkö	Diesel	Sähkö	Sähkö	Sähkö	Sähkö
Max. tuotto (m³/h)	32	32	21	22	35	44
Max. nosto (mwc)	39	39	15	31	18	56
Vapaa läpimeno (mm)	12	12	18	14	25	22

Malli	B60-180 BVGMC	B60-220 BVGMC	B60-220 jetting	B70 BVGMC	B70-4 BVGMC (lanta)	B85 BVGMC
Käyttövoima	Sähkö	Sähkö	Diesel	Sähkö	Sähkö	Sähkö
Max. tuotto (m³/h)	45	45	46	82	90	90
Max. nosto (mwc)	35	53	53	20	19	16
Vapaa läpimeno (mm)	18,5	14	14	22	30	40

Malli	B85 multi-use	B100 BVGMC	B140 T3WR	BE160 D254	BE160 D254	B300 T3WGT
Käyttövoima	Diesel	Sähkö	Traktori	Sähkö	Diesel	Traktori
Max. tuotto (m³/h)	90	140	280	300	345	1250
Max. nosto (mwc)	16	18	30	17	27	15
Vapaa läpimeno (mm)	40	46	66	80	80	70

BA-KONTTIPUMPUT

BA-sarjan pumppuyksiköt ovat monipuolisia pumppuja hyvin erilaisiin käyttökohteisiin, kuten korkeaa nostokorkeutta vaativat kohteet tai kohteet joissa käsitellään suuria virtausmääriä tai vaihtoehtoisesti jäteveden käsittely, Monikäyttömallit ovat loistava valinta myös vuokrauskäyttöön.

Malli	**BA55E D220**	**BA75 D220**	**BA80H D290**	**BA80H D275**	**BA100K D193**	**BA100E D265**
Käyttövoima	Diesel	Diesel	Diesel	Sähkö	Diesel / Sähkö	Diesel / sähkö
Max. tuotto(m³/h)	74	100	100	110	190 / 130	285 / 265
Max. nosto (mwc)	51	17	105	115	22 / 15	41 / 21
Vapaa läpimeno (mm)	9	42	25	25	82	80
Tyyppi	Korkea nosto	Monikäyttö	Korkea nosto	Korkea nosto	Jätevesi	Monikäyttö

Malli	**BA220L D510**	**BA300KS D388**	**BA300E D328**	**BA300E D388**	**BA300E D355**	**BA400G D540**
Käyttövoima	Traktori	Diesel	Diesel	Diesel	Sähkö	Diesel / sähkö
Max. tuotto(m³/h)	1020	1 100	1 280	1450	1250	3200 / 3250
Max. nosto (mwc)	38	33	21	48	22	30 / 25
Vapaa läpimeno (mm)	80	130	120×105	120×105	120×105	100
Tyyppi	Korkea nosto	Jätevesi	Monikäyttö	Monikäyttö	Monikäyttö	Suuri tuotto



PT-KONTTIPUMPUT

PT-sarjan pumppuja käytetään pohjaveden (well-point) alentamiseen rakennustöiden aikana. Loistava valinta työmaan kuivana pitämiseen kaivantojen ja perustusten vedenpoistossa.

Malli	**PT100 D130**	**PT150 D155**	**PT90**	**PT150 D185**
Käyttövoima	Diesel / Sähkö	Diesel / Sähkö	Hybridi	Diesel / Sähkö
Max. Tuotto (m³/h)	30	58 / 57	78	90
Max. Nosto (mwc)	18 / 20	20	20	20
Imukorkeus (m)	9,6	9,6	9,6	9,6





BV-KONTTIPUMPUT

BV-sarjan pumput soveltuvat hankalien ja hankaavien nesteiden pumppaukseen. Pumput on suunniteltu erityisesti porauslietteen ja bentoniitin pumppaamiseen.

Malli	**BV110 D265**	**BV110 D280**	**BV150 D275**	**BV150 D285**
Käyttövoima	Diesel	Sähkö	Diesel	Sähkö
Max. tuotto (m³/h)	285	265	500	430
Max. nosto (mwc)	34	24	42	22
Vapaa läpimeno (mm)	80	80	80	80



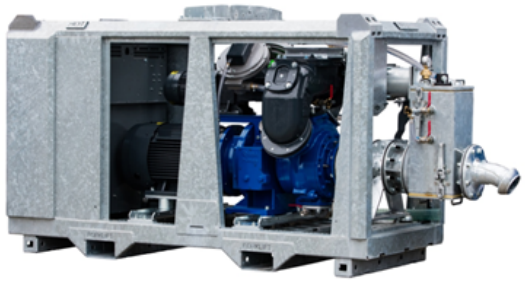



SWEPAC-MAANTIIVISTIMET

LUE LISÄÄ

Hyvältä maantiivistyslaitteelta vaaditaan monitoimisuutta ja helppokäyttöisyyttä. Swepacin maatärymallisto tarjoaa maantiivistimet erilaisin moottorein ja kokovalinnoin, joten löydämme varmasti sinun toimintaasi parhaiten sopivan laitteen.

swepac

Ruotsalaiset Swepacin maatäryt ovat kestäviä ja luotettavia, joten niiden käyttö- ja ylläpitokulut ovat alhaiset.

Valikoiman maantiivistäjissä on kuumasinkitty runko, kestävä Hardox-pohjalevy sekä toimintavarmat bensiini- tai dieselmoottorit. Lisäksi ne on suojattu korroosiolta ja ruosteelta korkealuokkaisella pinnoituksella.

ETEENPÄIN LIIKKUVAT MAATÄRYT

	F62	F82	F92	F114
Moottori	Briggs/Stratton XR550	Honda GX 160	Honda GX 160	Hatz 1B20
Paino (kg)	67	82	88	108
Teho (kW)	2,6	3,6	3,6	3,4
Keskipakovoima (kN)	11	15	19	19
Pohjalevyn koko (mm)	350	430	500	500

Koneet suoriutuvat vaativistakin tehtävistä, sillä niiden moottori ja voimansiirto on suojattu kokonaan kestävällä polyeteenikotelolla. Kaikissa malleissa runko on kuumasinkitty, jolloin sen huoltovapaa korroosiosuoja on ensiluokkainen.



AKKUKÄYTTÖISET MAATÄRYT

Akkukäyttöiset maatäryt ovat uusia, paranneltuja malleja vanhoista polttomoottoritäryistä. Runko on edelleen kuumasinkittyä terästä ja pohjalevynä käytetään hitsattua Hardox-terästä. Akkutäryissä ei ole suodattimien eikä öljynvaihtoja, joten käyttökustannukset ovat erittäin pieniä.

	Eteenpäin kulkevat		Pyöreät	Asfalttitäryt	
	F52B	F82B	FR95B	F70BA	F90BA
Moottori	DC (akku)	DC (akku)	DC (akku)	DC (akku)	DC (akku)
Paino (kg, ilman akkua)	49	76	80	76	85
Teho (kW)	1,2	1,2	1,2	1,2	1,2
Keskipakovoima (kN)	10	15	13	11	15
Pohjalevyn koko (mm)	330 x 500	430 x 610	430 x 430	530 x 550	530 x 610



TÄRYJUNTAT

	T58	T64	T84
Moottori	Honda GXR 120 bensa	Honda GXR 120 bensa	Hatz 1B2C diesel
Paino (kg)	58	64	82
Teho (kW)	2,5	3,0	3,5
Iskuvoima (kN)	16	17	17,5
Taajuus (Hz)	10-12	10-12	10-12
Jalan koko (mm)	190 x 280	230 x 280	280 x 280



ETEEN- JA TAAKSEPÄIN KULKEVAT MAATÄRYT

	FB155	FB240	FB270	FB280	FB505	FB505H
Moottori	Honda GX200	Honda GX200	Yanmar L70	Hatz 1B30	Hatz 1B50	Hatz 1B50
Paino (kg)	176	217	269	269	440	450
Teho (kW)	4,3	4,3	4,7	4,8	7,6	7,6
Keskipakovoima (kN)	32	38	40	40	66	66
Pohjalevyn koko (mm)	450	500	500	550	700	700

Maatäryjen kestävä suojarakenne suojaa moottoria tehokkaasti ulkoisilta vaurioilta. Koneiden runko on kuumasinkitty, jolloin sen korroosiosuoja on ensiluokkainen. Lisäksi Hardox®-pohjalevy takaa pitkän käyttöiän.

FB505 maatäryssä on täysin hydraulinen voimansiirto. Kaikissa malleissa on portaaton nopeudensäätö.

HATZ-moottorilla varustetut mallit ovat saatavissa myös käyttötuntimittarilla. Koneet on suunniteltu erittäin ergonomisiksi; esimerkkinä tehokkaasti tärinöiltä vaimennettu ja lämpökahvoilla varustettu ohjausaisa.



PYÖREÄ TÄRYLEVY

	FR95
Moottori	Honda GX 160
Paino (kg)	89 kg
Teho (kW)	3,6
Keskipakovoima	14
Pohjalevyn koko	430



Koneen ohjattavuus on helppo ja aluslevyn muotoilu mahdollistaa muita tärylevyjä paremman tiivistyksen reunoissa ja kulmissa. FR 95 toimii “tavallisen” tärylevyn tapaan ja sisältää lisäksi ominaisuuksia, jotka tekevät siitä monitoimisen.

ASFALTTITÄRYT

	F70A	F90A
Moottori	Honda GX 120	Honda GX 120
Paino (kg)	79	108
Teho (kW)	2,6	2,6
Keskipakovoima (kN)	11	14
Pohjalevyn koko (mm)	530	560

Näppäriä ja helppoja käyttää. Soveltuvat hyvin asfaltti-/ päällystettyjen alueiden tiivistämiseen ja korjaustoimiin. Koneissa sisäänrakennetut vesisäiliöt.





SWEPAC-BETONIVALUKALUSTO

Betoninvalussa on tärkeää, että koneet on suunniteltu työmaakäytännöt mielessä pitäen. Betonivalukalustotoimittajamme Swepac seuraa läheisesti betonialan työtapojen ja teknologian kehitystä.

Laitteissa onkin kiinnitetty erityistä huomiota työympäristöön, ergonomiaan ja korkealuokkaisiin materiaaleihin, ja ne sopivat hyvin vaativiin työmaaolosuhteisiin. Koneet ovat myös ympäristöystävällisiä.

Meiltä löydät kaikki Swepacin betonivalukalustoon kuuluvat koneet, ontelotärysauvat (vibrat), suurtaajuustärysauvat, pinta- ja palkkitäryt, hierrinkoneet sekä sirotevaunut.

swepac

LUE LISÄÄ

TR 600 E/P ja TR 750 P

	TR 600 E	TR 600 P	TR 750 P
Moottori	1-vaiheinen 230V	Honda GX 160	Honda GX 200
Paino (kg)	60-63,5	61-64,5	72-75,5
Teho (kW)	2,0	3,6	4,1
Työntöhalkaisija (mm)	581	581	728
Kierrokset (rpm)	130	50 - 150	50 - 150



TR 950 E/P

	TR 950 E	TR 950 P
Moottori	3 ph, 400V	Honda GX200/270
Paino (kg)	84 - 87	93 - 96
Teho (kW)	2,5	4,8/6,6
Työntöhalkaisija (mm)	935	935
Kierrokset (rpm)	40-130	50-150



TR 2000 HRM päältäajettava

	TR 2000 HRM päältäajettava
Moottori	Honda GX690
Paino (kg)	285
Teho (kW)	18
Työntöhalkaisija (mm)	1920 x 950
Kierrokset (rpm)	165



PVD 2000 ontelosauvat

Täryn teho (kW)	2,3
Ohjausyksikön paino (kg)	5,5
Moottori	1-vaihe, 230 V
Kierrokset tärytin (rpm)	4400
Sauvan halkaisijat (mm)	25, 32, 38, 45
Sauvan pituudet (m)	1,2,3 ja 4



Käytetään tuoreen betonin tiivistämiseen, erityisesti seinä- ja palkkirakenteissa. Vahva yksi-vaiheyksikkö, 230V. Pikakiinnitys akseleille ja tärypäille takaa hyvän käyttäjäystävällisyyden. Ohjausyksikkö kahdella käyttöasennolla, lattialle ja seinälle. Vankka ja kestävä runko.

PVEL suurtaajuussauvat

Suojaluokitus	IP67
Moottori	1-vaihe, 230 V
Sauvan halkaisijat (mm)	38, 50, 58 ja 65



Sähkökäyttöinen tärysauva sisäänrakennetulla muuntajalla. Muuntajan erikoisrakenne eli sileät viistoreunat minimoivat vaaran jäädä kiinni vahvisteisiin tai muihin esteisiin.

Painonappikäynnistys ja lamppu mahdollistavat turvallisen ja selkeän käynnistystoiminnon. PVEL-D mallissa lisäksi pistoolimainen tärinävaimennettu kahva, mikä tekee sauvasta miellyttävän käyttää.



SVM pintatäryt ja moduulipalkit

Moduulirakenne koostuu osista ja voidaan rakentaa 25m asti.
Rakenne kevyestä alumiinista. Saatavana polttomoottori- sekä sähkökäyttöisenä.

SVF pintatäryt 400V

Saatavilla olevat pituudet 3,2 m, 4,2 m, 5,2 m, 6,2 m ja 7,2 m



FB viimeistelypalkit

Viimeistelypalkkeja saatavissa manuaalisia, sähkökäyttöisiä sekä polttomoottorikäyttöisiä.
- FBM-manuaalinen, pituudet 1,2 m, 1,5 m, 2 m, 2,2 m.
- FBP-polttomoottori Honda GX25 ja FBE -230V, pituudet 1,5 - 3,0 m
- FBF-H-polttomoottori Honda GX25, pituudet 1,5 - 4 m.
- FBP-HP-polttomoottori Honda GX35, pituudet 2 - 5 m.



HERCU-PAINEILMAMYYRÄT

LUE LISÄÄ

Hercu-paineilmamyyrät eli alitustunkit mahdollistavat lyhyet alitustyöt ilman maan pinnan rikkoutumista. Myyrän käyttö lisää kustannustehokkuutta. Ne ovat paineilmakäyttöisiä tunkkeja, jotka on suunniteltu vaakasuuntaiseen alitukseen. Paineilmamyyrä on erinomainen työkalu esimerkiksi valokaapelien asennukseen.

Hercu-myyrien käytön edut:

- Kustannustehokkuus
- Säästää ympäristöä
- Perinteisiä menetelmiä nopeampi
- Soveltuu monenlaisiin maaperiin

HERCU pneumatic

Ominaisuudet:

- Myyrissä yleensä liikkuva - eli aktiivipää
- Servokäyttöinen suunnanvaihto eteen/taakse öljyttimestä (HP98, HP135, HP160 ja HP190)
- Putkenvetoadapterit, vaijerit, öljyttimet, ilmaletkut, kretoskoopit yms. muut lisävarusteet myyrän mukaan
- Suositeltu tunkkauksen pituus max 20 metriä

	HP 45	HP 55	HP 65	HP 75	HP 98	HP 135	HP160	HP190
Suositeltu käyttöpaine (bar)	4-6	4-6	4-6	4-6	4-6	4-6	4-7	5
Ilmankulutus (m3/min)	0.9	1.0	1.4	1.7	2.0	2.8	5.3	5
Putkikoko max Ø (mm)	32	32	50	63	75	110	140	160
Laitteen halkaisija (mm)	45	55	65-70	80	98	135	160	190
Laitteen pituus (mm)	955	1130	1350	1455	1515	1880	2050	2150
Laitteen paino (kg)	7,8	14	26	32,5	54	124	190	260



TEWATT-DIESELKOMPRESSORIT

VAATIVAAN AMMATTIKÄYTTÖÖN - JOPA 40 BAARIN KÄYTTÖPAINE

LUE LISÄÄ



Tewattin dieselkompressorit on tehty vaativaan ammattikäyttöön. Mallisto tarjoaa 7–40 baarin paineen ja jopa 36,8 m³/min ilmantuoton poraus- ja infrarakentamiseen. Tewatt-kompressorit sopivat töihin, joissa vaaditaan tasaista suorituskykyä pitkässä ja raskaassa kuormituksessa. Valikoimassa on lava- ja perävaunualustaisia malleja.

Laaja takuu

Tewatt-kompressoreiden kestävä rakenne ja moottorit tukevat tehokasta työskentelyä vaativissa tehtävissä. Takuu on kaksi vuotta tai 3 000 käyttötuntia, kumpi täyttyy ensin. Moottoreiden takuu perustuu alkuperäisten valmistajien ehtoihin.

Malli	TWT1200D-35F / TWT1300D-25F	TWT1200D-40F	TWT1150D-25T	TWT750D-25T	TWT185D-7T
Kompressorin vaiheet	KAKSI	KAKSI	KAKSI	KAKSI	YKSI
Vapaasti tuotettu ilmamäärä (m³/min)	34/36,8	30/34	32,6	21	5,2
Käyttöpaine (bar)	35/25	40/30	25	25	7
Ruuviyksikön öljytilavuus (l)	145	145	110	80	20
Moottori	SCANIA	SCANIA	CUMMINS	CATERPILLAR	KUBOTA
Moottorin malli	DC16-314A	DC16-314A	X12	C7.1 TTA	V2403-CR-E5
Nimellisteho (hv/kW)	650/478	650/478	513/383	302/225	50,2/37,4
Nimellisnopeus (r/min)	1850, 1900/1350	1600, 1850/1350	1900/1350	1900/1350	2500/1500
Sylinterit	8	8	6	6	4
Iskutilavuus (l)	16	16	12	7,1	2,4
Päästöluokka	EU V	EU V	EU V	EU V	EU V
Akkujännite (V)	24	24	24	24	12
Polttoainesäiliön tilavuus (l)	1200	1200	1100	300	90
Melutaso dB(A)	83±5	83±5	83±5	80±5	68±5
Liitäntäkoko × määrä	G3/4”×1, G2”×1	G3/4”×1, G2”×1	G3/4”×1, G2”×1	G3/4”×1, G2”×1	G3/4”×2
Alusta	Lava-alusta	Lava-alusta	Perävaunumalli	Perävaunumalli	Perävaunumalli
Mitat (mm)	4800×2200×2650	4800×2200×2650	5070×2100×2700	5345×2100×2160	3400×1650×1500
Paino (kg)	8000	8000	7000	3500	1250
Käyttölämpötila	–15 °C – 50 °C	–15 °C – 50 °C	–15 °C – 50 °C	–15 °C – 50 °C	–15 °C – 50 °C





BOBCAT-KOMPRESSORIT

LUE LISÄÄ

Bobcatin liikuteltavat dieselkompressorit on suunniteltu ja tehty kestämään pitkää ja raskasta käyttöä sekä varmistamaan maksimaalinen hyöty käyttäjälleen.

Kaikissa malleissa päästöluokitus EU Stage V mukaan. Moottorin jäähdytys vesikiertoinen. Moottorina käytetään mallista riippuen Yanmar-, Cummins- tai Kubota-moottoria.

	PA7.3
Tuotto (m3/min)	2.5
Paine (Bar)	7
Dieselmoottori	Yanmar 3TNV76
Teho (kW)	18.9

	PA7.4
Tuotto (m3/min)	4.0
Paine (Bar)	7
Dieselmoottori	Yanmar 3TNV88
Teho (kW)	27.5

	PA7.5
Tuotto (m3/min)	5.0
Paine (Bar)	7
Dieselmoottori	Yanmar 4TNV88
Teho (kW)	35.5

	PA14.3
Tuotto (m3/min)	3.0
Paine (Bar)	14
Dieselmoottori	Yanmar 4TNV88
Teho (kW)	35.5





GENMAC-VARAVOIMAKONEET

LUE LISÄÄ

Genmac-dieselgeneraattorit on suunniteltu raskaaseen käyttöön. Toimitamme generaattorit myös valmiiksi asennettuina trailerikäyttöön.

Kaikissa malleissa päästöluokitus EU Stage V. Generaattoreissa on tehokas kotelointi, jonka ansiosta ääni max 65 dB.

GENMAC
your power source.

EU Stage V

	G20 Infinity-Rent	**G30 Strong-Rent**	**G45 Strong-Rent**	**G60 King-Rent**
PRP / LTP teho	20 / 22 kVa	30 / 32 kVa	45 / 50kVa	60 / 60 kVa
PRP / LTP teho	16 / 18 kW	24 / 26 kW	36 / 40 kW	48 / 48 kW
Moottori	Perkins 404J-22G	Doosan D18	Doosan D24	Doosan D34
Mitat (p x l x k)	1802 x 752 x 1130 mm	2220 x 960 x 1263 mm	2220 x 960 x 1263 mm	2430 x 1056 x 1600 mm
Nettopaino	645 kg	880 kg	990 kg	1500 kg







HENKILÖNOSTIMET

SWANLIFT-HENKILÖNOSTINPERHE

Swanlift on kotimainen nostinsarja, jossa on erityisesti panostettu ohjattavuuteen, ulottuvuuteen ja helppokäyttöisyyteen.
18 ZB on nykyaikaisella tekniikalla ja ennennäkemättömillä ominaisuuksilla varustettu niveleteleskooppinostin.

Nyt Swanlift 18 ZB on saanut seuraksi kaksi uutta mallia: 140 ZB ja 101 Z!

TEKNISET TIEDOT	101 ZB	140 ZB	18 ZB
Max työskentelykorkeus:	10,1 m	14 m	18 m
Max sivu-ulottuma:	6,5 m / 130 kg	10,5 m / 80 kg 7,5 m / 215 kg	12 m / 80 kg 10 m / 215 kg
Kuljetuspituus:	5,5 m	5,75 m	6,3 m
Paino:	1300 kg	1750 kg	2200 kg
Käyttövoima:	Akku	Akku	Akku
Puomiston pyöritys 360°:	Jatkuva	Jatkuva	Jatkuva
Ohjaus:	Rele	Väylä	Väylä
Siirto:	Vakio	Vakio	Vakio / Korista



SWANLIFT 101 Z



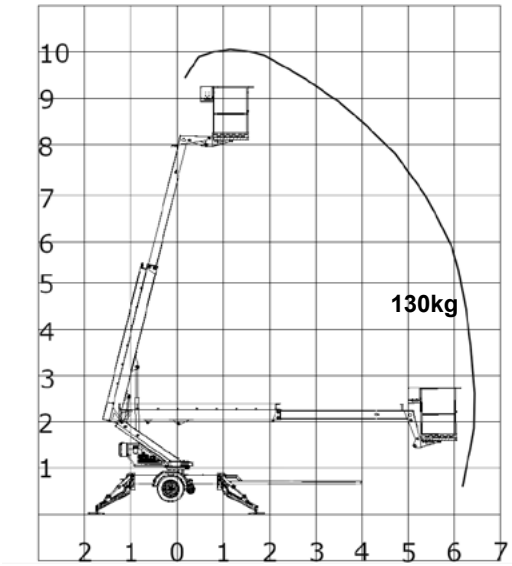

Max työskentelykorkeus:	10,1 m
Max sivu-ulottuma:	6,5 m / 130 kg
Kuljetuspituus:	5,5 m
Paino:	1300 kg
Käyttövoima:	Akku
Puomiston pyöritys:	Jatkuva
Ohjaus:	Rele
Siirto:	Vakio

SWANLIFT 140 ZB



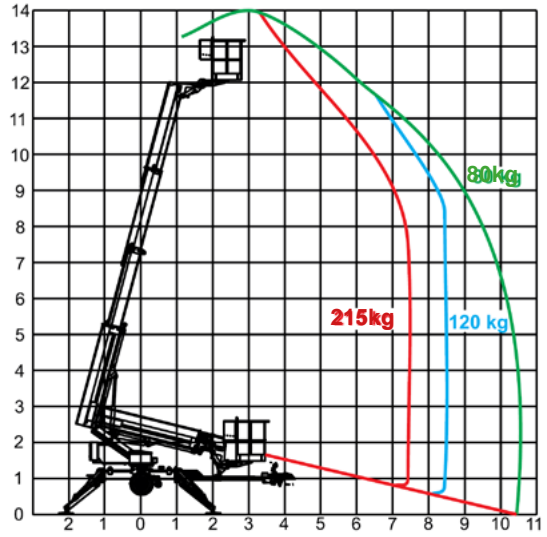

Max työskentelykorkeus:	14 m
Max sivu-ulottuma:	10,5 m / 80 kg
	7,5 m / 215 kg
Kuljetuspituus:	5,75 m
Paino:	1750 kg
Käyttövoima:	Akku
Puomiston pyöritys:	Jatkuva
Ohjaus:	Väylä
Siirto:	Vaki0

SWANLIFT 18 ZB



Max työskentelykorkeus:	18 m
Max sivu-ulottuma:	12 m / 80 kg
	10 m / 215 kg
Kuljetuspituus:	6,3 m
Paino:	2200 kg
Käyttövoima:	Akku
Puomiston pyöritys:	Jatkuva
Ohjaus:	Väylä
Siirto:	Vakio / Korista

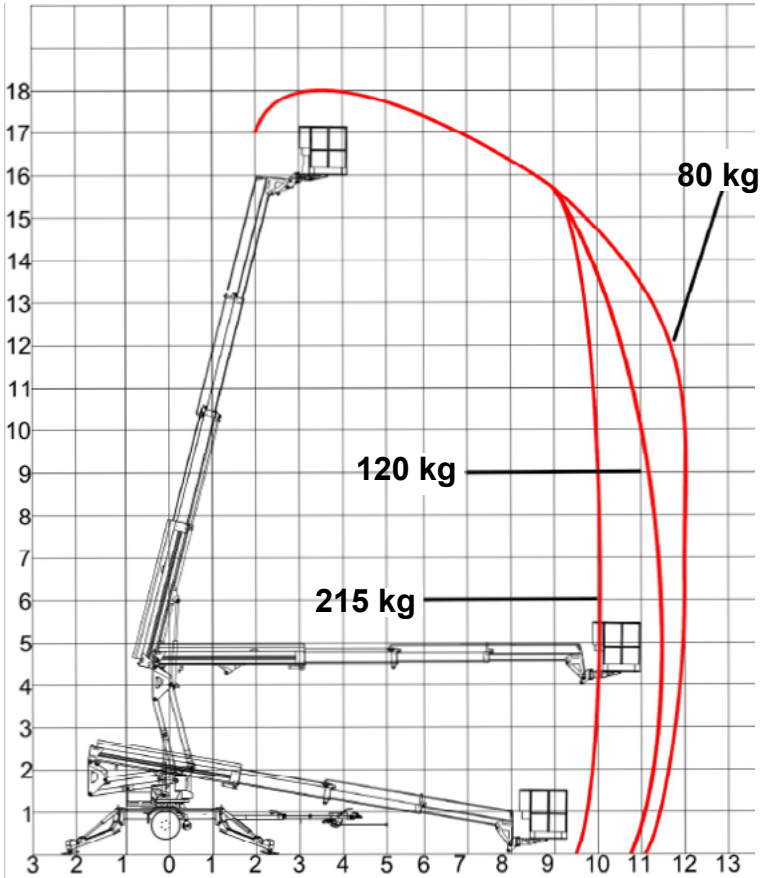

215 kg/10 m, 120 kg/11,2 m , 80 kg/12 m

Uplift-henkilönostimet

	Uplift 5-120	Uplift 6-140	Uplift 5-200HD	Uplift 5 Carry
Työkorkeus (m)	4,95	5,95	4,95	4,95
Nostokapasiteetti (kg)	120	140	200	140
Leveys (m)	0,68	0,77	0,68	0, 77
Paino (kg)	124/184	175/235	154/214	150/210

Turvallinen ja kätevä vaihtoehto tikkaille ja painaville saksinostimille. Uplift-nostin on kompaktin kokoinen ja sitä on erittäin helppo siirrellä paikasta toiseen.

Uplift henkilönostimet ovat EN 280 normien mukaiset.

Kone mahtuu helposti oviaukosta sisään ja pienen painonsa puolesta pieneen henkilöhissiin. Sillä pääset 5-6 m työkorkeuteen mallista riippuen. Akkukäyttöinen, lataus 230V.

Uusina ominaisuuksina koneessa nostolenkit, trukkitaskut, älylaturi ja integroidut tukijalat.











TUENTAKALUSTO

Elementtien käsittelyssä ei pidä tinkiä työturvallisuudesta tai työskentelymukavuudesta. Valikoimassamme onkin vain tuotteita, jotka täyttävät tarkat laatuvaatimukset, ovat työturvallisia ja varmistavat maksimaalisen työskentelymukavuuden.

Valikoimaamme kuuluvat laadukkaat Ischebeckin alumiini- ja teräsholvituet, maatuentajärjestelmät rakentamisen ammattilaisille, Altrad Rennepontin elementti- ja holvituet sekä Ischebeckin kuormaussillat.

ALTRAD

ISCHEBECK TITAN

HOLVITUET

Altrad Rennepont holvituet

	SE 80	SE 120	SE 260	SE 300	SE 400	SE 500	SE 600
Pituus (mm)	550-800	800-1200	1550-2600	1700-3000	2200-4000	3000-5000	3500-6000
Paino (kg)	6,0	7,5	12,50	14	17,5	22	26

* SE300 ja SE500 mallit heti varastosta

Ischebeck holvituet



TITAN S holvituet
- teräs, DIN EN 1065 mukaiset
- pituus 1,8 – 5,5 m

Titan HV alumiiniset holvituet
- alumiiniset, kevyet tuet
- 96 kN kuorma
- pituus 1,75 – 4,25 m

Megashore holvituet
- alumiiniset
- jopa 128 kN kuorma
- pituus 1,7 – 5,5 m

Meiltä myös muun muassa HOLVITUKIEN HAARUKAT, KOLMIJALAT, TUENTAKEHÄT, TRAPOFLEX KUORMAUSSILLAT SEKÄ ALUMIINIPALKIT - Kysy lisää!

ELEMENTTITUET

Altrad Rennepont elementtituet

	TPE80	TPE120	TPE175	TPE350	TPE400	TPE500	TPE600
Pituus (mm)	550-800	800-1200	1000-1750	2000-3500	2200-4000	3000-5000	3500-6000
Paino (kg)	7,10	8,60	13,60	17,10	18,60	23,10	27,10

Ischebeck elementtituet

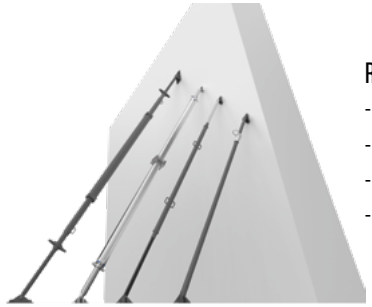

RS elementtituet
- sisäputki 48m, ulkoputki 57mm
- pituus 1,7 – 4,3 m
- toisessa päässä säätö
- kuorma max 40 kN

RSK elementtituet
- sisäputki 48mm, ulkoputki 70/83/108mm
- pituudet 0,9 – 7,6 m
- molemmisssa päissä säätö
- kuorma max 37kN

BKS elementtituet
- pituus 2,3 – 18,5 m
- kuorma max 50kN

DE JONG-TYÖMAAHISSIT

LUE LISÄÄ

Valikoimassamme on De Jongin rakennushissit, jotka on suunniteltu ja valmistettu nykyaikaisten säädösten ja vaatimusten mukaisesti.

DE JONG HOLLAND

Hissit ovat osoittautuneet hyödyllisiksi monille toimijoille ympäri maailman: niitä käytetään muun muassa isoissa rakennusprojekteissa, satamatyömailla, öljynporauslautoilla ja isoissa jakelupisteissä.

Saatavissa on myös henkilökäyttöön sopivia hissejä.

TAVARAHISSIT

	AT-30	AT-40
Nostoteho (kg)	300	400
Max mastokorkeus (m)	40	40
Korikoko (mm)	155 x 130	155 x 130
Nostonopeus (m/sek)	0,21	0,27
Syöttövirta (V)	230	230
Teho (kW)	1,5	3
Paino (kg)	550 (680)	550 (680)
Virrankulutus (A)	20	25

	AT-50	AT-75
Nostoteho (kg)	500	750
Max mastokorkeus (m)	75	75
Korikoko (mm)	150 x 150	150 x 150
Nostonopeus (m/sek)	0,40	0,35
Syöttövirta (V)	400	400
Teho (kW)	4	5,5
Paino (kg)	940	960
Virrankulutus (A)	32	32



Saatavana myös eri korikokoja mallista riippuen sekä AT-50 ja AT-75-malleihin sivujatkoja korin koon kasvattamiseksi.

GENMAC TYÖMAAVALAISIMET

LUE LISÄÄ

Valomastot ovat tehokas ja turvallinen valinta valaistukseen. Niitä on saatavilla sopivia malleja niin sisätiloihin, rakennustyömaille kuin urheilutapahtumiinkin.

Genmac valomastot on ensisijaisesti tarkoitettu työmaakäyttöön, mutta soveltuvat myös monenlaiseen käyttöön kuten yleisötapahtumiin tai sisätiloihin.

Manuaalinen nosto vinssillä, jossa jarru vaijerin katkon varalle. Koneissa on hyvät nostolenkit, trukkitaskut sekä hämäräkytkin.

GENMAC

Genmac TM7 Little Twinky

- 4 LED x 160 W
- valoteho 2600 m2
- 81 400 Lumenia
- Toimii 230V valovirralla
- 7 m valomasto
- Paino 240 kg



Genmac TM8M Sibilla (polttomoottorikäyttöinen)

- 4 LED x 320 W
- valoteho 4500 m2
- 166 200 Lumenia
- 8,5 m valomasto
- Paino 645 kg
- Kohler Dieselmoottori 4kW
- Ei sovellu maantiekäyttöön



TYÖMAAVARUSTEET

LUE LISÄÄ

VARASTOKEHIKKO

Varastokehikoilla saat työmalle hyvän järjestyksen ja tilaa säästyy. Kehikoita on helppo siirrellä ja säilyttää päällekkäin.

Max.kuorma 1 500 kg
Kuumasinkitty
Voidaan varastoida päällekkäin
Max 3 lastattua kehikkoa päällekkäin
Ulkomitat: 1490 x 950 x 850 mm
Paino n. 32 kg





CUSTERS-VASTAPAINOKAIDE

Minimaalinen investointi: yksi monikäyttöinen järjestelmä kaikkiin tarpeisiin. Vaurioitumaton: kaiteen osien liitokset ovat ruuvittomia. Ei muovinuppeja. Kannattimien painot ruostumatonta terästä. Vain kaksi erillistä tuotetta: kannatin ja kaideputki. Kannatin riippuu 20 cm katon pinnan yläpuolella nokkelan ripustusmekanismin avulla Koko rakenteen voi koota ilman työkaluja. Sen voi siis pystyttää erittäin nopeasti!



OLOSUHDEKALUSTO

LUE LISÄÄ

Tehokas rakentaminen edellyttää oikeanlaisia olosuhteita. Meiltä saat työmaallesi kattavat ratkaisut lämmitykseen ja kosteudenhallintaan. Valikoimaamme kuuluvat muun muassa kuivaimet, puhaltimet sekä tilapäiseen ja jatkuvaan käyttöön suunnitellut lämmitysjärjestelmät, joiden avulla varmistat optimaaliset olosuhteet työn onnistumiselle.

Valikoimaamme kuuluvat myös siirrettävät lämpökeskukset eli kattilakontit, joita voidaan hyödyntää esimerkiksi rakennustyömaiden tilapäisessä lämmityksessä, roudansulatuksessa, käyttöveden väliaikaisessa lämmittämisessä sekä kaukolämpöputkistojen testauksessa

SÄHKÖLÄMMITTIMET JA PUHALTIMET

EL-BJÖRNIN eritehoiset lämpöpuhaltimet ja
- sähkölämmittimet sekä TROTECIN puhaltimet rakennustyömaille.

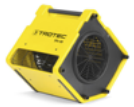





SIIRRETTÄVÄT LÄMPÖPUMPUT

El-Björnin siirrettävät lämpöpumput tilapäiseen lämmitykseen tai viilennykseen.

- ELL 50 LÄMPÖPUMPPU
- ELL 50 R LÄMPÖPUMPPU / VIILENNYS
- ELL 90 LÄMPÖPUMPPU
- ELL 90R LÄMPÖPUMPPU / VIILENNYS



TUOTTEET KOSTEUDENPOISTOON

EL-BJÖRNIN kondenssikuivaimet ja TROTECIN apsorptiokuivaimet kosteudenpoistoon ja kuivaus-käyttöön vaativissa rakennus- ja vuokraolosuhteissa. Soveltuvat myös vesivahinkojen kuivaamiseen.





G-POWER LÄMMÖNVAIHTIMET
- Tehot 250 kW / 400 kW
- Paisunta-astia 80 l, suojakehikko,
- Saatavissa GSM valvontajärjestelmä

LÄMPÖKONTIT

AMO SLK SIIRRETTÄVÄT LÄMPÖKONTIT
- Yleisimmät teholuokat 230 kW ja 600 kW
- Rakennetaan eristämättömään/eristettyyn 10' / 20' merikonttiin



HUOLTO- JA VARAOSAPALVELUT

Palvelua kokemuksella ja ammattitaidolla

LUE LISÄÄ

Kuinka varmistat, että rakennuskalustosi toimii Suomen karuissa olosuhteissa moitteettomasti vuodesta toiseen? Huoltamalla koneesi hyvin.

Meillä on vankka kokemus huoltotoimista, joilla varmistetaan koneiden käyttökunto myös ääriolosuhteissa. Voit tilata huollot ja korjaukset suoraan työmaallenne, tiloihinne tai vaihtoehtoisesti omalle huoltokorjaamollemme Vantaalle.

Saat meiltä huolto- ja varaosapalvelut kaikkiin edustamiimme tuotemerkkeihin.

PUMPPUHUOLTO



Pumppuhuoltomme tunnetaan tehokkuudestaan ja nopeudestaan. Pitkään kokemukseen perustuvan monipuolisen osaamisen vuoksi pystymme korjaamaan pumppusi kiireiselläkin aikataululla. Olemme valtuutettu Tsurumi-uppopumppujen korjaaja, joten varaosat löytyvät suoraan varastostamme.

Laadimme halutessasi kiinteän huolto- tai korjauskustannusarvion. Pumppuhuoltomme sisältää aina pumpun kuormitustestausajon. Pumpun kuormitusajossa varmistetaan, että pumppusi teho on valmistajan luokituksen mukainen.

NOSTINHUOLTO



Meiltä saat ammattitaitoiset huolto- ja varaosapalvelut edustamiimme Skyjack henkilönostimiin. Muun merkkiset nostinhuollot katsotaan tapauskohtaisesti.

Erityisen hyvin tunnemme Skyjackin henkilönostimet, joiden varaosia meillä on myös varastossa.

TÄRYHUOLTO

Huollamme ja korjaamme maantiivistyskalustosi. Huolto-ohjelmaan kuuluu mm. laitteen pesu, öljyjen tarkistus, suodatinten tarkistus, hihnojen tarkistus, moottorin säätö ja testiajo. Vaihdon tarpeessa olevat osat tarjotaan ja vaihdetaan sovitusti huollon yhteydessä.

Erityisosaamisemme on Swepacin maantiivistäjissä, joiden varaosat löytyvät varastostamme.



OTA YHTEYTTÄ

HUOLTOPALVELUT
p. 020 163 0447

VARAOSAPALVELUT
p. 020 163 0440

OLEMME TÄÄLLÄ TUKENASI

MYYNTI



Marja Vainio
p. 0400 775 362
marja.vainio@machinery.fi



Mikko Niemi
p. 040 740 2123
mikko.niemi@machinery.fi



Janne Kaltokari
p. 044 770 0169
janne.kaltokari@machinery.fifi



Milja Frigård
p. 040 730 2550
milja.frigard@machinery.fi



TUOTEPÄÄLLIKKÖ:
Tewatt ja BBA Pumps
Robert Eerola
p. 040 1991 044
robert.eerola@machinery.fi

VARAOSAPALVELUT



Juho-Matti Buuri
p. 044 747 1997
juho-matti.buuri@machinery.fi



Niko Skogström
p. 050 591 8527
niko.skogstrom@machinery.fi

HUOLTOPALVELUT



Juha Hakkarainen
p. 050 596 7624
juha.hakkarainen@machinery.fi

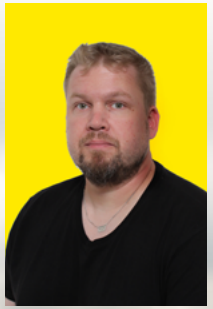

Tommi Marila
p. 050 591 4224
tommi.marila@machinery.fi

OTA YHTEYTTÄ:

MYYNTI
p. 020 163 0355

HUOLTOPALVELUT
p. 020 163 0447

VARAOSAPALVELUT
p. 020 163 0440

KATSO KAIKKI
YHTEYSTIEDOT TÄSTÄ